Máquina de hielo ZBE 550 R454C



Componentes de alta calidad en una carcasa robusta de acero inoxidable

Características principales

- Rendimiento: 550 kg/24 h de hielo picado a una temperatura del aire de 20 °C y una temperatura del agua de 15 °C
- Rendimiento: 550 kg/24 h de hielo picado a una temperatura ambiente de 35 °C y una temperatura del agua de 25 °C
- Temperatura ideal del hielo: -0,5 °C
  MacroIce, StandardIce o MicroIce
- Diseñado para un funcionamiento continuo: 24 horas al día, 7 días a la semana
- Diseño higiénico:
  Sistema de agua cerrado: protección contra la contaminación por influencias externas
- Tecnología respetuosa con el medio ambiente:
  Sin piezas giratorias en el circuito de refrigeración del evaporador: sin fugas de refrigerante



MacroIce (MA)

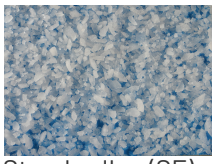

StandardIce (SE)

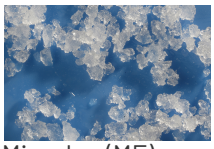

MicroIce (ME)

Dimensiones y conexiones

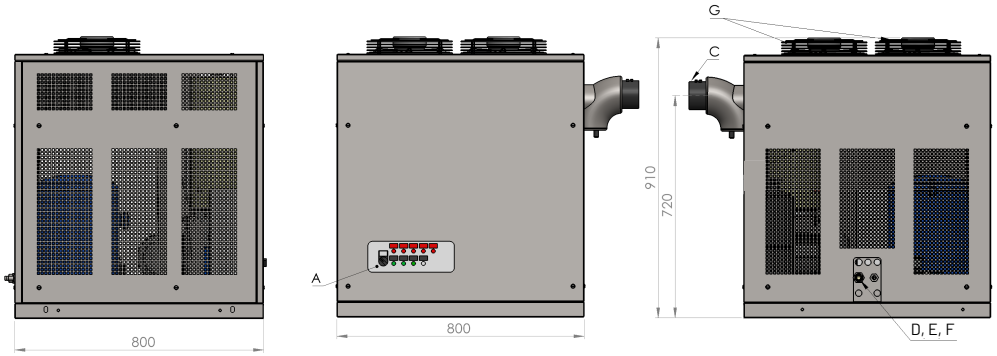

A Interruptor de servicio
C Salida de hielo
D Conexión eléctrica
E Entrada de agua
F Salida de agua
G Ventilador del condensad

A cargo del cliente:
Filtro de agua
Grifo de cierre
Protección eléctrica
Conexión de desagüe (sin contacto)

Datos técnicos

Generalidades

	ZBE 550 (R454C a 20 °C)	ZBE 550 (R454C a 35 °C)
Rendimiento nominal [kg/24h]	550	550
Dimensiones (L x An x Al) [cm]	80 x 80 x 85	80 x 80 x 85
Peso [kg]	ca. 190	200
Carcasa	Acero inoxidable 1.4301/1.4307	Acero inoxidable 1.4301/1.4307
Temperatura ambiente [°C]	5 - 42	5 - 45
Volumen mínimo del local [m^3]	39,2	39,2

Especificación

Made In Germany

Especificación

Refrigerante

	ZBE 550 (R454C a 20 °C)	ZBE 550 (R454C a 35 °C)
Refrigerante	R454C	R454C
Cantidad de refrigerante [kg]	2,3	2,3

Datos eléctricos

	ZBE 550 (R454C a 20 °C)	ZBE 550 (R454C a 35 °C)
Tensión de alimentación	3/N/PE ~ 400V 50 Hz	3/N/PE ~ 400V 50 Hz
Consumo eléctrico [kW]	2,0	2,1
Consumo de corriente [A]	4,7	5,0
Fusible, lento	20	25
Sección de cable [mm^2], Cu	4	4

Datos de conexión al agua

	ZBE 550 (R454C a 20 °C)	ZBE 550 (R454C a 35 °C)
Temperatura del agua [°C]	5 - 25	10 - 35
Presión del agua [bar]	1 - 5	1 - 5
Calidad	Agua potable	Agua potable
Valor pH	7,2 - 9,5	7,2 - 9,5
Grado de dureza	6 - 14 °dH | 100 - 250 mg $CaCO_3$/l	6 - 14 °dH | 100 - 250 mg $CaCO_3$/l
Entrada de agua	Rosca exterior de 3/4"	Rosca exterior de 3/4"
Desagüe	Boquilla de manguera de 14 mm	Boquilla de manguera de 14 mm

Condensador

	ZBE 550 (R454C a 20 °C)	ZBE 550 (R454C a 35 °C)
Condensador	Refrigeración por aire	Refrigeración por aire
Corriente transmisora de calor [m^3/h]	2500	2500
Emisión de calor [kW]	4,5	5,4

Compresor

	ZBE 550 (R454C a 20 °C)	ZBE 550 (R454C a 35 °C)
Compresor	totalmente hermético	totalmente hermético
Capacidad frigorífica [kW]	2,8	3,1
Temperatura de evaporación [°C]	-20	-21
Temperatura de condensación [°C]	33	45

Emisiones sonoras

	ZBE 550 (R454C a 20 °C)	ZBE 550 (R454C a 35 °C)
Nivel de potencia acústica [dBA]	77,5	79,5
Nivel de presión acústica 3 m [dBA]	60	62

Sujeto a modificaciones técnicas. En caso de discrepancias, póngase en contacto con nosotros.

Contenido del paquete

La máquina de hielo ZIEGRA se entrega conforme a la normativa CE y lista para su uso, solo hay que conectarla al suministro de agua y electricidad.

Made In Germany

Máquina de hielo ZBE 550 R454C

Calidad y seguridad ZIEGRA

- Regulación de condensación para una calidad constante del hielo
- Relé secuencial
- Interruptor de alta/baja presión
- Control de sobretensión y subtensión en máquinas trifásicas
- Disparador de sobrecorriente / protección térmica para todos los motores y compresores
- Control del nivel de agua

Accesorios incluidos

- Manguera de expulsión de hielo o conducto de expulsión de hielo, según sea necesario
- Desconexión mediante sensor fotoeléctrico de reflexión cuando el carro o el depósito están llenos
- Cable de conexión con enchufe
- Manguera de entrada y salida de agua
- Pala para hielo de PE
- Amplia gama de accesorios disponibles bajo pedido

Especificación

Made In Germany