Máquina de hielo ZBE 1.200 R454C



Componentes de alta calidad en una carcasa robusta de acero inoxidable

Características principales

- Rendimiento: 1200 kg/24 h de hielo picado a una temperatura del aire de 20 °C y una temperatura del agua de 15 °C
- Rendimiento: 1200 kg/24 h de hielo picado a una temperatura ambiente de 35 °C y una temperatura del agua de 25 °C
- Diseñado para un funcionamiento continuo: 24 horas al día, 7 días a la semana
- Diseño higiénico:
  Sistema de agua cerrado: protección contra la contaminación por influencias externas
- Tecnología respetuosa con el medio ambiente:
  Sin piezas giratorias en el circuito de refrigeración del evaporador: sin fugas de refrigerante



MacroIce (MA)

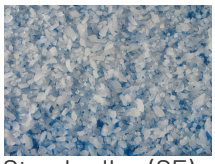

StandardIce (SE)

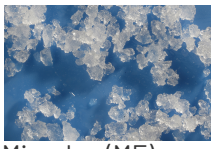

MicroIce (ME)

Dimensiones y conexiones

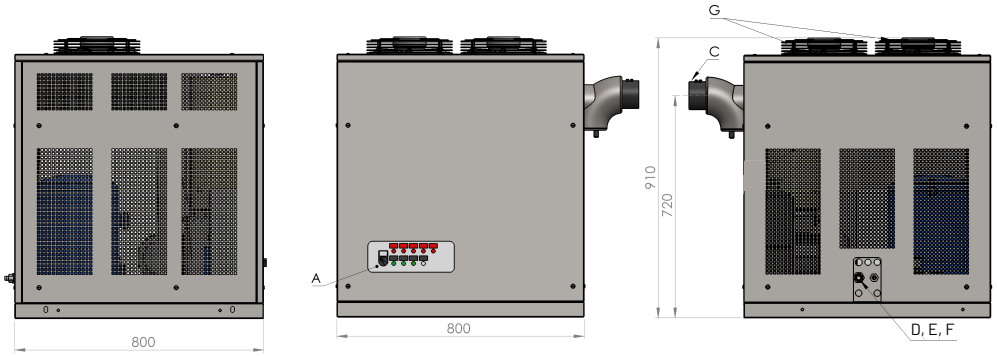

A Interruptor de servicio
C Salida de hielo
D Conexión eléctrica
E Entrada de agua
F Salida de agua
G Ventilador del condensad

A cargo del cliente:
Filtro de agua
Grifo de cierre
Protección eléctrica
Conexión de desagüe (sin contacto)

Datos técnicos

Generalidades

	ZBE 1.200 (R454C a 20 °C) 400 V	ZBE 1.200 (R454C 35 °C) 400 V
Rendimiento nominal [kg/24h]	1200	1200
Dimensiones (L x An x Al) [cm]	80 x 80 x 85	80 x 80 x 85
Peso [kg]	210	220
Carcasa	Acero inoxidable	Acero inoxidable
Temperatura ambiente [°C]	5 - 42	5 - 45
Volumen mínimo del local [m^3]	52,9	59,7

Especificación

Made In Germany

Especificación

Refrigerante

	ZBE 1.200 (R454C a 20 °C) 400 V	ZBE 1.200 (R454C 35 °C) 400 V
Refrigerante	R454C	R454C
Cantidad de refrigerante [kg]	3,1	3,5

Datos eléctricos

	ZBE 1.200 (R454C a 20 °C) 400 V	ZBE 1.200 (R454C 35 °C) 400 V
Tensión de alimentación	3/N/PE ~ 400V 50 Hz	3/N/PE ~ 400V 50 Hz
Corriente a plena carga [A]	9,5	10,5
Consumo eléctrico [kW]	3	4,3
Fusible, lento	32 A	32 A
Tipo de protección	IP 54	IP 54
Sección de cable [mm^2], Cu	4	4

Datos de conexión al agua

	ZBE 1.200 (R454C a 20 °C) 400 V	ZBE 1.200 (R454C 35 °C) 400 V
Temperatura del agua [°C]	5 - 30	5 - 30
Presión del agua [bar]	1 - 5	1 - 5
Calidad	Agua potable	Agua potable
Valor pH	7,2 - 9,5	7,2 - 9,5
Grado de dureza	6 - 14 °dH | 100 - 250 mg $CaCO_3$/l	6 - 14 °dH | 100 - 250 mg $CaCO_3$/l
Entrada de agua	Rosca exterior de 3/4"	Rosca exterior de 3/4"
Desagüe	Boquilla de manguera de 14 mm	Boquilla de manguera de 14 mm

Condensador

	ZBE 1.200 (R454C a 20 °C) 400 V	ZBE 1.200 (R454C 35 °C) 400 V
Condensador	Refrigeración por aire	Refrigeración por aire
Corriente transmisora de calor [m^3/h]	2900	3000
Emisión de calor [kW]	9,6	11,3

Compresor

	ZBE 1.200 (R454C a 20 °C) 400 V	ZBE 1.200 (R454C 35 °C) 400 V
Compresor	totalmente hermético	totalmente hermético
Capacidad frigorífica [kW]	5,6	6,1
Temperatura de evaporación [°C]	-24	-23
Temperatura de condensación [°C]	33	45

Emisiones sonoras

	ZBE 1.200 (R454C a 20 °C) 400 V	ZBE 1.200 (R454C 35 °C) 400 V
Nivel de potencia acústica [dBA]	77,5	79,5
Nivel de presión acústica 3 m [dBA]	60	62

Sujeto a modificaciones técnicas. En caso de discrepancias, póngase en contacto con nosotros.

Contenido del paquete

La máquina de hielo ZIEGRA se entrega conforme a la normativa CE y lista para su uso, solo hay que conectarla al suministro de agua y electricidad.

Made In Germany

Calidad y seguridad ZIEGRA

- Regulación de condensación para una calidad constante del hielo
- Relé secuencial
- Interruptor de alta/baja presión
- Control de sobretensión y subtensión en máquinas trifásicas
- Disparador de sobrecorriente / protección térmica para todos los motores y compresores
- Control del nivel de agua

Accesorios incluidos

- Manguera de expulsión de hielo o conducto de expulsión de hielo, según sea necesario
- Desconexión mediante sensor fotoeléctrico de reflexión cuando el carro o el depósito están llenos
- Cable de conexión con enchufe
- Manguera de entrada y salida de agua
- Pala para hielo de PE
- Amplia gama de accesorios disponibles bajo pedido