Machine à glace ZBE 1.000 R454C



Composants de haute qualité dans un boîtier robuste en acier inoxydable

Caractéristiques principales

- Puissance : 1000 kg/24 h de glace en morceaux à une température de l'air de 20 °C et une température de l'eau de 15 °C
- Capacité : 1000 kg/24 h de glace en morceaux à une température de l'air de 35 °C et une température de l'eau de 25 °C
- Conçu pour un fonctionnement continu : 24 heures sur 24, 7 jours sur 7
- Conception hygiénique :
  Système d'eau fermé – protection contre les contaminations dues à des influences extérieures
- Technologie respectueuse de l'environnement :
  Aucune pièce rotative dans le circuit frigorifique de l'évaporateur – aucune fuite de réfrigérant



MacroIce (MA)

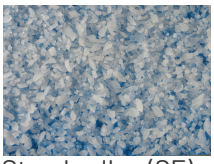

StandardIce (SE)

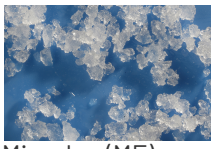

MicroIce (ME)

Dimensions et raccordements

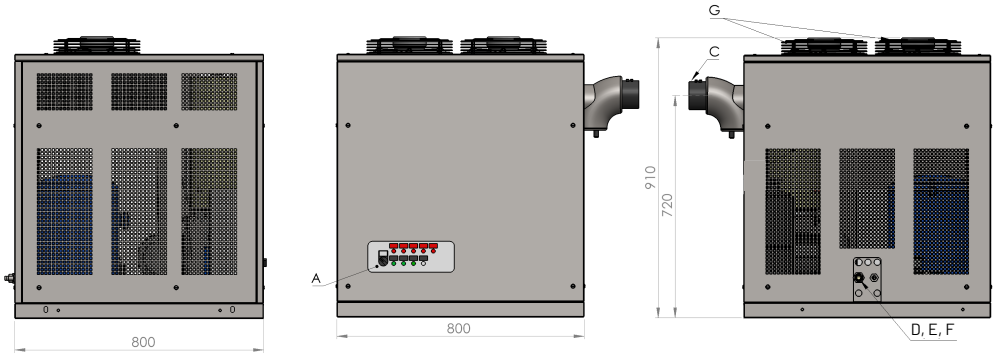

A Interrupteur de service
C Sortie de glace
D Raccordement électrique
E Arrivée d'eau
F Évacuation d'eau
G Ventilateur du condenseu

À la charge du client:
Filtre à eau
Robinet d'arrêt
Protection électrique
Raccordement des eaux usée (sans contact)

Caractéristiques techniques

Généralités

	ZBE 1.000 (R454C 20 °C) 400 V	ZBE 1.000 (R454C 35 °C) 400 V
Puissance nominale [kg/24h]	1000	1000
Dimensions (L x l x H) [cm]	80 x 80 x 85	80 x 80 x 85
Poids [kg]	190	215
Boîtier	Acier inoxydable	Acier inoxydable
Température ambiante [°C]	5 - 42	5 - 45
Volume minimal du local [m³]	51,2	58,0

Spécification

Made In Germany

Machine à glace ZBE 1.000 R454C

Réfrigérants

	ZBE 1.000 (R454C 20 °C) 400 V	ZBE 1.000 (R454C 35 °C) 400 V
Réfrigérant	R454C	R454C
Quantité de réfrigérant [kg]	3	3,4

Caractéristiques électriques

	ZBE 1.000 (R454C 20 °C) 400 V	ZBE 1.000 (R454C 35 °C) 400 V
Tension d'alimentation	3/N/PE ~ 400V 50 Hz	3/N/PE ~ 400V 50 Hz
Courant pleine charge [A]	7,5	8,5
Puissance absorbée [kW]	3	4,3
Fusible, à action retardée	25 A	32 A
Indice de protection	IP 54	IP 54
Section de câble [mm^2], Cu	4	4

Données relatives au raccordement à l'eau

	ZBE 1.000 (R454C 20 °C) 400 V	ZBE 1.000 (R454C 35 °C) 400 V
Température de l'eau [°C]	5 - 30	5 - 30
Pression de l'eau [bar]	1 - 5	1 - 5
Qualité	Eau potable	Eau potable
Valeur pH	7,2 - 9,5	7,2 - 9,5
Degré de dureté	6 - 14 °dH | 100 - 250 mg $CaCO_3$/l	6 - 14 °dH | 100 - 250 mg $CaCO_3$/l
Alimentation d'eau	Filetage extérieur 3/4"	Filetage extérieur 3/4"
Écoulement de l'eau	Raccord de tuyau de 14 mm	Raccord de tuyau de 14 mm

Condenseur

	ZBE 1.000 (R454C 20 °C) 400 V	ZBE 1.000 (R454C 35 °C) 400 V
Condenseur	refroidi par air	refroidi par air
Courant porteur chaleur [m^3/h]	2900	3000
Dissipation de chaleur [kW]	7,3	9

Compresseur

	ZBE 1.000 (R454C 20 °C) 400 V	ZBE 1.000 (R454C 35 °C) 400 V
Compresseur	entièrement hermétique	entièrement hermétique
Puissance frigorifique [kW]	4,6	5,1
Temperature d'évaporation [°C]	-22	-21
Température de condensation [°C]	33	45

Émissions sonores

	ZBE 1.000 (R454C 20 °C) 400 V	ZBE 1.000 (R454C 35 °C) 400 V
Niveau de puissance acoustique [dBA]	77,5	79,5
Niveau de pression acoustique 3 m [dBA]	60	62

Sous réserve de modifications techniques. En cas de divergence, veuillez nous consulter.

Contenu de la livraison

La machine à glace ZIEGRA est livrée conforme aux normes CE et prête à l'emploi, prête à être raccordée à l'eau et à l'électricité.

Made In Germany

Machine à glace ZBE 1.000 R454C

Qualité et sécurité ZIEGRA

- Régulation de la condensation pour une qualité de glace constante
- Relais de séquence de phases
- Pressostats haute/basse pression
- Surveillance de surtension/sous-tension pour les machines triphasées
- Déclencheur de surintensité / protection thermique pour tous les moteurs et compresseurs
- Surveillance du niveau d'eau

Accessoires fournis

- Tuyau d'évacuation de la glace ou goulotte d'évacuation de la glace selon les besoins
- Arrêt par détecteur photoélectrique à réflexion lorsque le chariot ou le réservoir est plein
- Câble de raccordement avec fiche
- Tuyau d'arrivée d'eau et tuyau d'évacuation d'eau
- Pelle à glace en PE
- Large gamme d'accessoires disponibles sur demande

Spécification

Made In Germany